B3 (515 x 364mm)
單色印刷，70g模造紙

akasa

NEWTON

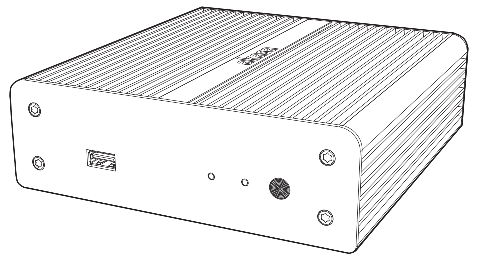

User manual

GB FR D ES PT JP CN

Product Code: AK-ITX07-BK

GB
CAUTION
Electrostatic discharge (ESD) can damage system components. If an ESD-controlled workstation is not available, wear an antistatic wrist strap or touch an earthed surface before handling any PC components.
WARNING
Please be careful when unpacking and setting up this product as metal edges can cause injury if not handled with care.

FR
ATTENTION
Une décharge électrostatique (ESD) risque d'endommager les composants du système. Si vous ne disposez pas d'une station de travail avec protection contre l'ESD, portez un bracelet antistatique ou touchez une surface reliée à la terre avant de manipuler les composants de l'ordinateur.
AVERTISSEMENT
Faites attention lors du déballage et de l'installation de ce produit car il comporte des coins métalliques coupants qui risquent de vous blesser s'ils ne sont pas manipulés avec soin.

D
Vorsicht:
Elektrostatische Entladungen (ESD – Electrostatic discharge) kann Systemkomponenten beschädigen. Sollte ein ESD geschützter Arbeitsplatz nicht vorhanden sein, tragen Sie ein antistatisches Armband or berühren Sie eine geerdete Oberfläche bevor Sie mit den Arbeiten am Computer beginnen.
Warnung
Seien Sie vorsichtig beim Auspacken und beim Aufbau dieses Produktes. Scharfe Metallkanten könnten Verletzungen hervorrufen wenn ohne die nötige Vorsicht vorgegangen wird.

ES
CUIDADO
Descargas electrostáticas (ESD) pueden dañar los componentes de su sistema.
Si no puede disponer de una estación de trabajo libre de electrostática, use una muñequera antiestática o toque una superficie que haga tierra antes de manipular los componentes del ordenador.
PELIGRO
Por favor sea cuidadoso cuando desempaquete y ensamble este producto. Los filos de metal pueden causarle cortes o heridas si no son manipulados adecuadamente.

PT
CUIDADO
Descargas Eletroestáticas (ESD) podem danificar componentes do PC. Caso não tenha uma bancada específica disponível, utilize uma pulseira anti-estática ou toque uma superfície aterrada antes de manusear qualquer componente.
ATENÇÃO
Por favor tenha cuidado ao desembrulhar e montar este produto, as extremidades de metal podem machucar, caso o mesmo não seja manuseado com cuidado.

JP
注意
静電気放電（ESD）は電子部品・機器に損傷を与えることがあります。
本製品の取付け作業を行う前に、必ず静電気除去作業を行ってください。
静電気防止袋もしくは静電気防止用ストラップを着用して、取付け作業を行ってください。
警告
金属の角（エージ）部分がケガを引き起こす恐れがありますので、
本製品を開梱後、セットアップする際には、くれぐれも十分ご注意ください。

CN
注意
静电放电(ESD)可能会损坏系统元件。请使用低ESD工作站。若无法取得此类工作站，请先穿戴防静电腕带或碰触地表面，再拿取任何电脑组件。
警告
开箱及安装中请小心取用，避免被金属边缘割伤。

Contents

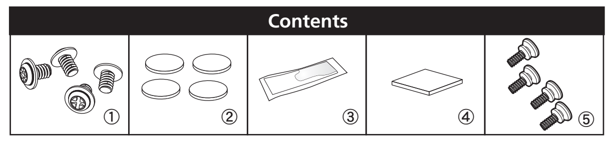

GB
① screws for motherboard ② case rubber feet ③ thermal compound
④ thermal pad ⑤ VESA mounting screws

FR
① vis pour carte mère ② pieds en caoutchouc du boîtier ③ Composé thermique
④ tampon thermique ⑤ Vis de fixation VESA

D
① Schrauben für das Motherboard ② Gehäuse-Gummifüße ③ Wärmeleitpaste
④ Wärmepad ⑤ VESA-Montageschrauben

PT
① parafusos para placa-mãe ② pés emborrachados ③ Pasta térmica
④ Adesivo térmico ⑤ parafusos para instalação no suporte VESA

ES
① tornillos para la placa base ② pies de goma de la carcasa ③ Compuesto térmico
④ almohadilla térmica ⑤ Tornillos de montaje VESA

JP
① マザーボード用ねじ ② ケース用ゴム足 ③ サーマルグリース
④ サーマルパッド ⑤ VESA 取付用ネジ

CN
① 主板螺丝 ② 机壳橡胶脚垫 ③ 导热膏
④ 导热胶片 ⑤ VESA安装螺丝

Front panel layout

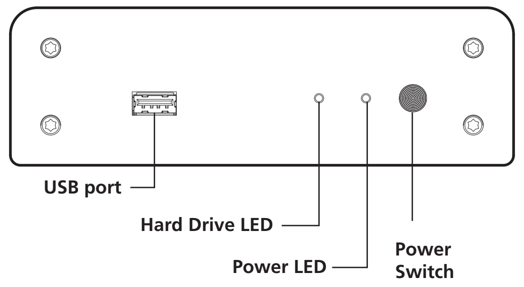

Internal layout

❶ aluminium heatsink for heat transfer
❷ front panel PCB
❸ M/B mounting standoffs

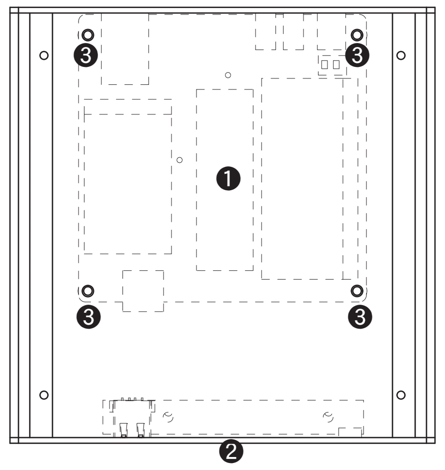

Internal cable connectors

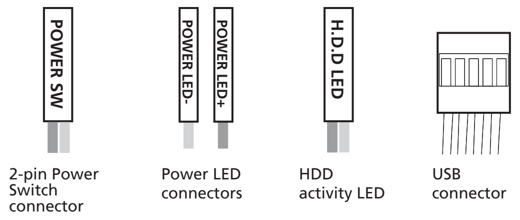

GB
Connect the case internal cable connectors to the corresponding motherboard headers.
NOTE : If the connectors are not apparent on the board consult your motherboard manual. Connecting the panel to the wrong headers may result in motherboard damage.

FR
Branchez les connecteurs de câble internes du boîtier aux embases de carte mère correspondantes.
REMARQUE : Si les connecteurs ne sont pas apparents sur la carte, consultez le manuel de votre carte mère. Si vous connectez le panneau aux mauvaises embases cela risque d'endommager la carte mère.

D
Schließen Sie die Gehäuseinternen Kabel-Anschlüsse an die entsprechenden Motherboard-Anschlüße.
HINWEIS: Wenn die Anschlüsse auf dem Motherboard nicht ersichtlich sind, schauen Sie bitte in ihren Motherboard-Handbuch nach. Ein Anschluss des Panels an die falschen Anschlüße kann dazu führen, dass das Motherboard beschädigt wird.

ES
Conecte los conectores de los cables del interior de la carcasa en los correspondientes cabezales de la placa base.
NOTA: Si los conectores no aparecen en la placa, consulte el manual de la placa base La conexión del panel en los cabezales equivocados podría dañar la placa base.

PT
Conecte os cabos internos do gabinete, nas entradas correspondentes da placa-mãe.
NOTA : No caso das entradas não estarem marcadas na placa-mãe, consulte o manual da mesma. Conectar os cabos numa entrada errada, pode danificar a placa-mãe.

JP
ご使用になるマザーボードのマニュアルを参照しケースの各コネクタケーブルを接続します。
注 : 間違ってマザーボードに接続するとマザーボードに損傷を与える恐れがあります。必ず、ご使用になるマザーボードのマニュアルをご確認ください。

CN
根据图示说明,将机箱线材插在相对应的端子上。
注意: 如果在主板上没有看到相对应的端子,请参考主板之使用说明.如果线材接错,有可能造成主板损坏。

Installation

1

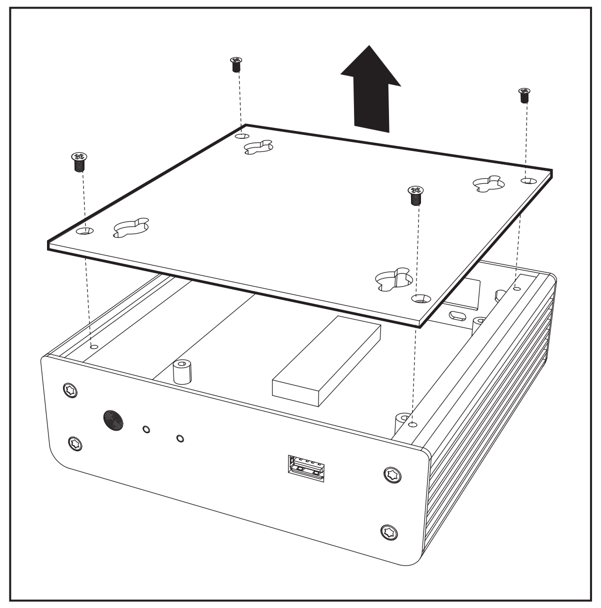

2

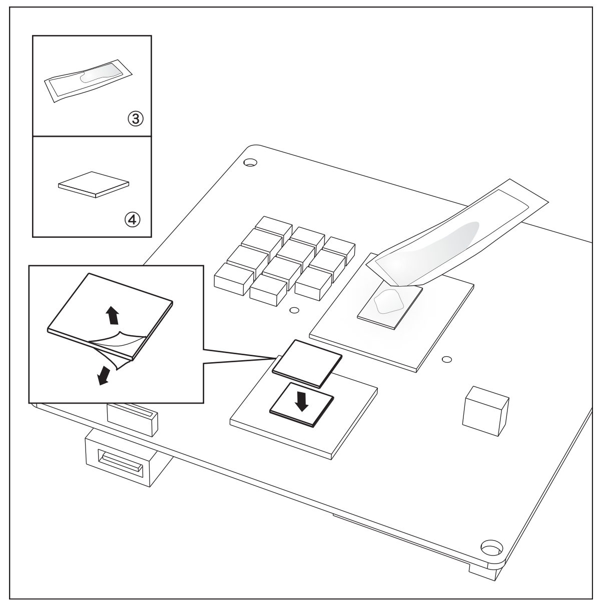

3

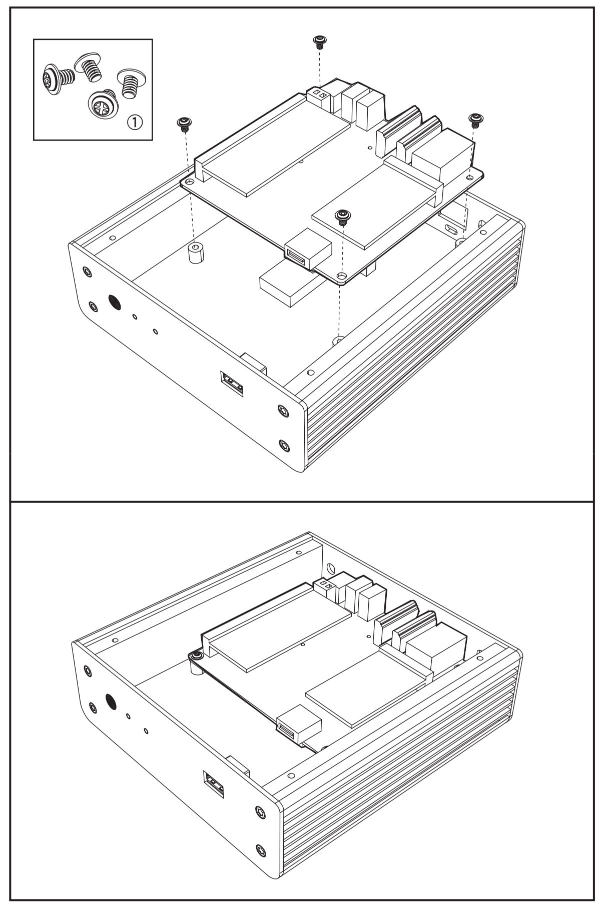

4

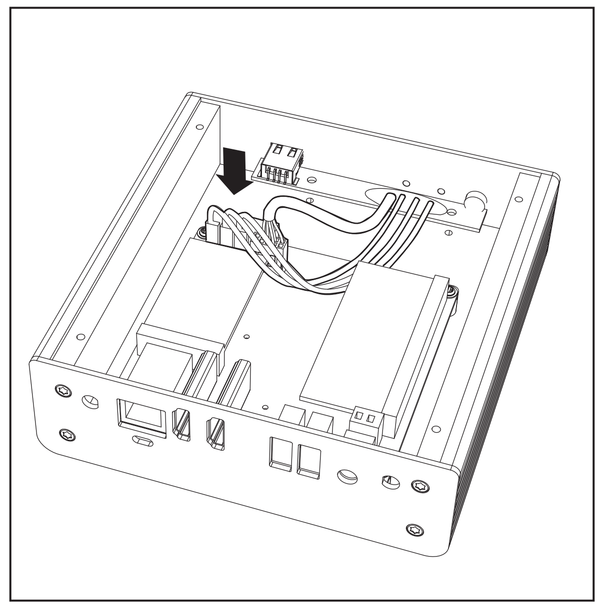

5

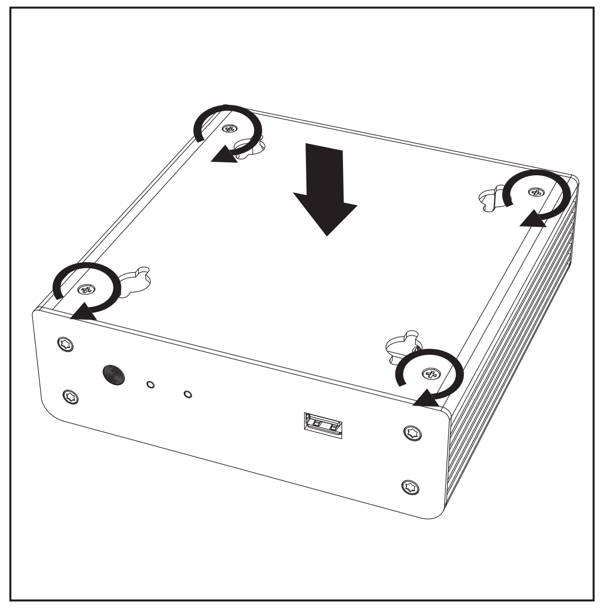

Installation Instructions

1

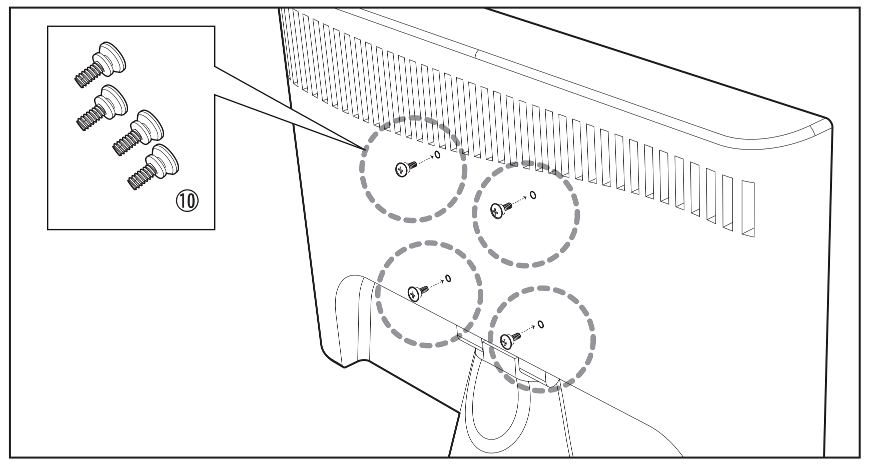

2

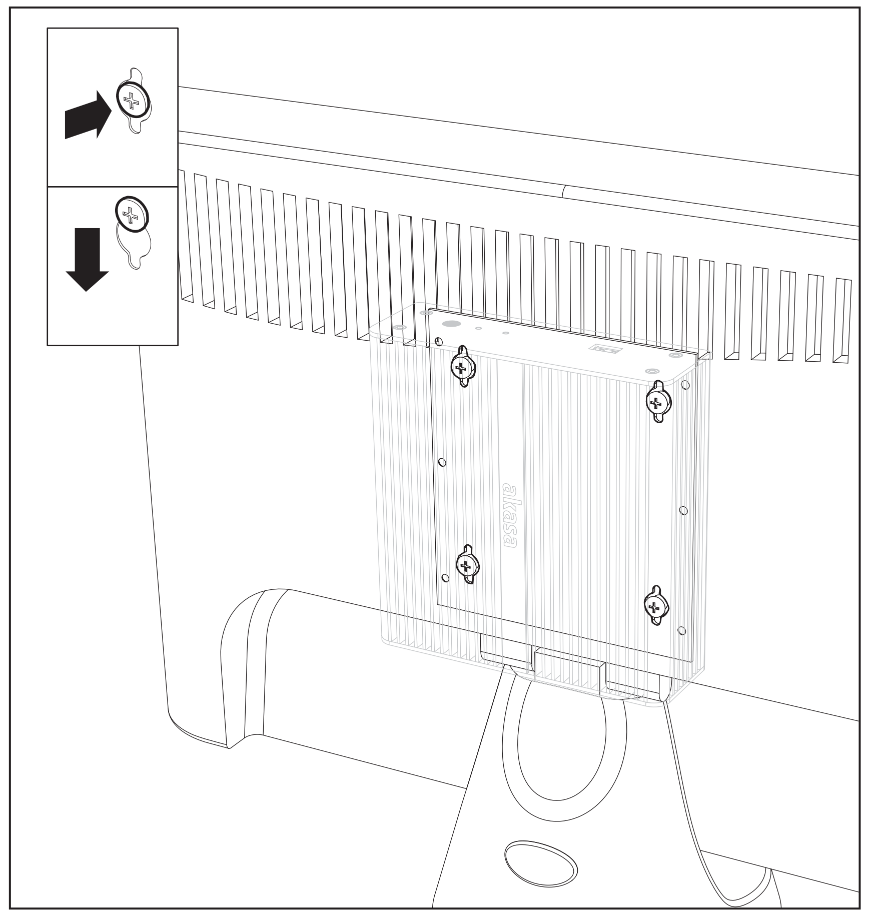

5140124212 V1

2013/04